VENTILCONVETTORI

Qualità dell'aria migliore
Aria filtrata e non troppo secca in inverno e deumidificata in estate

Migliore estetica rispetto ai radiatori
Possibilità di scegliere il modello più adatto alla propria abitazione

Aumento dell'efficienza di pompe di calore
Maggiore possibilità di sfruttamento di energia proveniente da fonti rinnovabili

Gli impianti a ventilconvettori si caratterizzano per la loro **versatilità di utilizzo** in quanto possono essere collegati a fonti rinnovabili come pompe di calore e impianti solari termici.

Il **design innovativo**, la semplicità di installazione e il limitato ingombro consentono l'installazione senza problemi in appartamenti e locali anche molto ampi.

Ventilconvettore a spessore ridotto per parete

Ventilconvettore a parete

Ventilconvettori murali

Ventilconvettore da incasso per soffitto

I vantaggi dei ventilconvettori Rossato

I ventilconvettori o fan coil rappresentano una scelta ottima per soddisfare a pieno i bisogni dei consumatori contemporanei che hanno ritmi e stili di vita molto diversi dal passato e che **vivono la casa solitamente poche ore la sera.** Uno degli aspetti più interessanti di questi sistemi consiste nella capacità di **raggiungere in pochi minuti una temperatura confortevole**. Ciò costituisce un importante valore aggiunto per tutti quei locali che sono occupati in maniera **discontinua**, come ad esempio le seconde case, ma anche uffici, locali commerciali e stanze d'albergo.

Una soluzione per ogni esigenza

La gamma di ventilconvettori è progettata per rispondere alle esigenze di quanti puntano a soluzioni confortevoli ed efficienti e cercano una **valida alternativa agli impianti radianti.**

Sono in grado di coprire le esigenze di riscaldamento e raffrescamento di locali **sia in ambito residenziale che nel terziario (uffici e locali commerciali) e nel ricettivo**. Sono disponibili vari modelli a parete, da incasso verticale e orizzontale canalizzabile, a cassetta e con idrosplit a parete.

Efficienza, ridotti consumi e silenziosità di funzionamento accomunano tutte le unità. Uno spessore ridotto ed un **design elegante e discreto** li rende adatti a qualsiasi ambiente.

Ventilconvettore a spessore ridotto da incasso

Ventilconvettore da incasso

Ventilconvettore canalizzabile a soffitto

Ventilconvettore da incasso orizzontale

IRIS SLIM

Ventilconvettore sottile a parete

- Riscaldamento e raffrescamento.
- Solo 12,9 cm di spessore.
- Ottimizzato per abbinamento a pompe di calore.
- Motore Brushless controllato da Inverter.
- Consumi ridotti e massima silenziosità.
- Filtro classe G1 facilmente rimovibile.
- **Regolazione inclusa.**

Versione Iris Slim standard:
- Regolazione standard: scheda SP3, controllo TOP3 di serie.
- Sonda aria e sonda acqua di serie.

Versione Iris D-Slim:
- Regolazione evoluta: scheda SCI integrata.
- Segnale 0-10V per regolazioni esterne (CSC, Caleon, CR26).
- Monitoraggio e controllo da remoto.

FREDDO CALDO | LOW NOISE | PER POMPA DI CALORE

Modello	Portata aria**	Potenza frigorifera*	Potenza termica**	Alimentazione	Codice	Prezzo
-	m³/h	W	W	V/Ph/Hz	-	€
Iris 601 Slim	180	830	970	230/1/50	01VC04001	924,00
Iris 801 Slim	340	1.610	1.880	230/1/50	01VC04002	1.025,00
Iris 1001 Slim	500	2.560	2.830	230/1/50	01VC04003	1.130,00
Iris 1201 Slim	600	3.280	3.510	230/1/50	01VC04004	1.253,00
Iris 601-D Slim	180	830	970	230/1/50	01VC04111	828,00
Iris 801-D Slim	340	1.610	1.880	230/1/50	01VC04112	935,00
Iris 1001-D Slim	500	2.560	2.830	230/1/50	01VC04113	1.046,00
Iris 1201-D Slim	600	3.280	3.510	230/1/50	01VC04114	1.178,00

** Condizioni di riferimento in raffreddamento: temperatura aria: 27 °C, acqua ingresso 7 °C, acqua in uscita 12 °C.*
*** Condizione di riferimento in riscaldamento: temperatura aria: 20 °C, acqua ingresso 45 °C, acqua in uscita 40 °C.*
*** Portata e potenze alla velocità massima.*

Unità con attacchi sul lato sinistro
Gli attacchi sul lato destro sono da richiedere al momento dell'ordine

Dimensionali

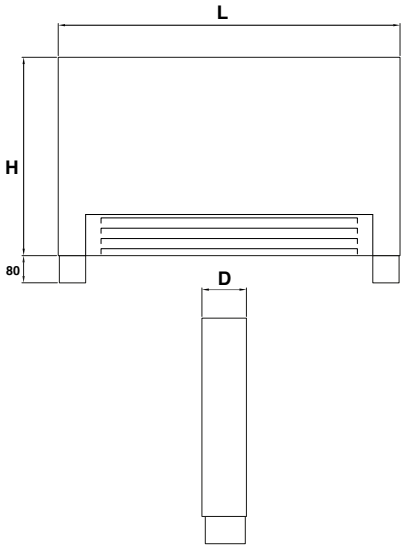

Modello	L	D	H	P
	mm	mm	mm	kg
601 Slim 601 D-Slim	600	129	580	17
801 Slim 801 D-Slim	800	129	580	20
1001 Slim 1001 D-Slim	1.000	129	580	23
1201 Slim 1201 D-Slim	1.200	129	580	26

Garanzia Kasko 5 anni
Maggiori informazioni a pag. 9

Avviamento obbligatorio
Maggiori informazioni a pag. 179

Accessori

	Descrizione	Compatibilità	Codice	Prezzo (€)
	Valvola a 3 vie	Tutte		125,00
	Piedini per appoggio a pavimento	601/80/1001	01VC04091	96,50

IRIS IN SLIM

Ventilconvettore da incasso a parete

- Riscaldamento e raffrescamento.
- Solo 15 cm di spessore.
- Ottimizzato per abbinamento a pompe di calore.
- Motore Brushless controllato da Inverter.
- Consumi ridotti e massima silenziosità.
- Filtro classe G1 facilmente rimovibile.
- **Regolazione inclusa.**

Versione standard:
- Regolazione standard: scheda SP3, controllo TOP3 a parete di serie.
- Sonda aria e sonda acqua di serie.

Versione D-Slim:
- Regolazione evoluta: scheda SCI integrata.
- Segnale ingresso 0 - 10V per regolazioni esterne (CSC ,Cale-on, CR26).
- Monitoraggio e controllo da remoto.

FREDDO CALDO | LOW NOISE | PER POMPA DI CALORE

Modello	Portata aria**	Potenza frigorifera*	Potenza termica**	Alimentazione	Codice	Prezzo
-	m³/h	W	W	V/Ph/Hz	-	€
Iris IN 601 Slim	180	830	970	230/1/50	01VC04011	770,00
Iris IN 801 Slim	340	1.610	1.880	230/1/50	01VC04012	852,00
Iris IN 1001 Slim	500	2.560	2.830	230/1/50	01VC04013	938,00
Iris IN 1201 Slim	600	3.280	3.510	230/1/50	01VC04014	1.039,00
Iris IN 601 D Slim	180	830	970	230/1/50	01VC04211	658,00
Iris IN 801 D Slim	340	1.610	1.880	230/1/50	01VC4212	742,00
Iris IN 1001 D Slim	500	2.560	2.830	230/1/50	01VC4213	830,00
Iris IN 1201 D Slim	600	3.280	3.510	230/1/50	01VC4214	932,00

** Condizioni di riferimento in raffreddamento: temperatura aria: 27 °C, acqua ingresso 7 °C, acqua in uscita 12 °C.*
*** Condizione di riferimento in riscaldamento: temperatura aria: 20 °C, acqua ingresso 45 °C, acqua in uscita 40 °C.*
*** Portata e potenze alla velocità massima.*

Unità con attacchi sul lato sinistro
Gli attacchi sul lato destro sono da richiedere al momento dell'ordine

Dimensionali

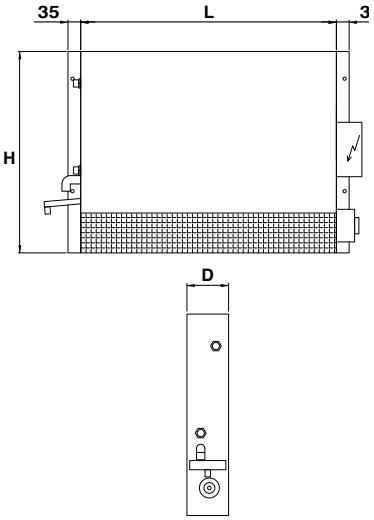

Modello	L	D	H	P
	mm	mm	mm	kg
IN 601 Slim	305	115	555	9
IN 801 Slim	505	115	555	12
IN 1001 Slim	705	115	555	15
IN 1201 Slim	905	115	555	18
IN 601 D Slim	305	115	555	9
IN 801 D Slim	505	115	555	12
IN 1001 D Slim	705	115	555	15
IN 1201 D Slim	905	115	555	18

Garanzia Kasko 5 anni
Maggiori informazioni a pag. 9

Avviamento obbligatorio
Maggiori informazioni a pag. 179

Accessori

	Descrizione	Compatibilità	Codice	Prezzo (€)
	Controcassa	IN Slim 601	01VC04021	118,00
	Controcassa	IN Slim 801	01VC04022	128,00
	Controcassa	IN Slim 1001	01VC04023	133,00
	Controcassa	IN Slim 1201	01VC04024	139,00
	Pannello frontale	IN Slim 601	01VC04031	145,00
	Pannello frontale	IN Slim 801	01VC04032	165,00
	Pannello frontale	IN Slim 1001	01VC04033	205,00
	Pannello frontale	IN Slim 1201	01VC04034	220,00
	Valvola a 3 vie	Tutte	1511102	125,00

IRIS LMP

Ventilconvettore a parete

- Riscaldamento e raffrescamento.
- Ottimizzato per abbinamento a pompe di calore.
- Struttura robusta e compatta dal design elegante.
- Ventilatori a basso numero di giri molto silenziosi.
- Motore brushless controllato da Inverter.
- Filtro aria G1 facilmente estraibile e lavabile.
- Vaschetta raccolta condensa ordinabile come accessorio.

FREDDO/ CALDO LOW NOISE PER POMPA DI CALORE

Modello	Portata aria***	Potenza frigorifera*	Potenza termica**	Alimentazione	Codice	Prezzo
-	m³/h	W	W	V/Ph/Hz	-	€
Iris LMP 22	400	2.070	2.540	230/1/50	01VC1MP22	743,00
Iris LMP 42	550	3.090	3.440	230/1/50	01VC1MP42	812,00
Iris LMP 62	720	4.540	5.060	230/1/50	01VC1MP62	935,00

** Condizioni di riferimento in raffreddamento: temperatura aria: 27 °C, acqua ingresso 7 °C, acqua in uscita 12 °C.*
*** Condizione di riferimento in riscaldamento: temperatura aria: 20 °C, acqua ingresso 45 °C, acqua in uscita 40 °C.*
*** Portata e potenze alla velocità massima.*

Specificare sempre gli attacchi idraulici della batteria

Dimensionali

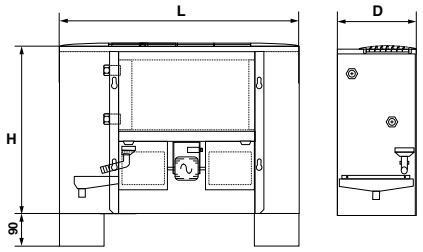

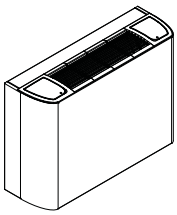

Modello	L mm	D mm	H mm	P kg
LMP 22	670	220	470	14
LMP 42	870	220	470	17,2
LMP 62	1.070	220	470	23,5

Garanzia Kasko 5 anni
Maggiori informazioni a pag. 9

Avviamento obbligatorio
Maggiori informazioni a pag. 179

Regolazione

	Kit	Descrizione	Codice	Prezzo (€)
	CBE26	Comando a bordo macchina CBE26 per Iris LM	01VC04090	331,00
	CR26	Pannello di comando remoto con display CR26	01VC02904	165,00
-	-	Sonda temperatura acqua	01VC10009	76,50

Accessori

	Descrizione	Compatibilità	Codice	
	Piedini preverniciati h 90 mm	Tutti	01VC1M001	53,00
	Valvola 3 vie per Iris L	Tutti	1512116	226,00
	Bacinella raccogli-condensa per valvola (da abbinare alla valvola a 3 vie)	Tutti	01VC10010	26,00

IRIS LSP

Ventilconvettore orizzontale a soffitto

- Riscaldamento e raffrescamento.
- Ottimizzato per abbinamento a pompe di calore.
- Struttura robusta e compatta.
- Griglia di aspirazione aria frontale.
- Motore brushless controllato da Inverter.
- Morsettiera inclusa.
- Filtro aria G1 facilmente estraibile e lavabile.
- Imbuto raccolta condensa da collegare allo scarico.

FREDDO/ CALDO LOW NOISE PER POMPA DI CALORE

Modello	Portata aria***	Potenza frigorifera*	Potenza termica**	Alimentazione	Codice	Prezzo (€)
-	m^3/h	W	W	V/Ph/Hz	-	
Iris LSP 22	400	2.070	2.540	230/1/50	01VC1SP22	802,00
Iris LSP 42	550	3.090	3.440	230/1/50	01VC1SP42	880,00
Iris LSP 62	720	4.540	5.060	230/1/50	01VC1SP62	1.014,00

** Condizioni di riferimento in raffreddamento: temperatura aria: 27 °C, acqua ingresso 7 °C, acqua in uscita 12 °C.*
*** Condizione di riferimento in riscaldamento: temperatura aria: 20 °C, acqua ingresso 45 °C, acqua in uscita 40 °C.*
*** Portata e potenze alla velocità massima.*

Specificare sempre gli attacchi idraulici della batteria

Dimensionali

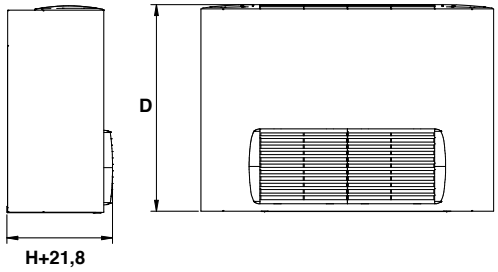

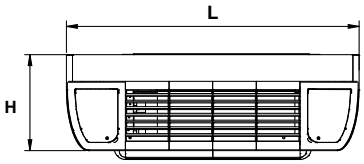

Modello	L mm	D mm	H mm	P kg
LSP 22	670	470	220	15,5
LSP 42	870	470	220	18,8
LSP 62	1.070	470	220	25,5

Garanzia Kasko 5 anni
Maggiori informazioni a pag. 9

Avviamento obbligatorio
Maggiori informazioni a pag. 179

Regolazione

	Descrizione	Codice	Prezzo (€)
	Pannello di comando remoto con display CR26	01VC02904	165,00
-	Sonda temperatura acqua	01VC49001	38,00

Accessori

	Descrizione	Compatibilità	Codice	Prezzo (€)
	Valvola 3 vie per Iris L	Tutti	1512116	226,00
	Bacinella raccogli-condensa (da abbinare alla valvola a 3 vie)	Tutti	01VC10011	26,00

IRIS LVP

Ventilconvettore da incasso a parete

- Riscaldamento e raffrescamento.
- Ottimizzato per abbinamento a pompe di calore.
- Struttura robusta e compatta.
- Ventilatori a basso numero di giri molto silenziosi.
- Motore brushless controllato da Inverter.
- Filtro aria G1 facilmente estraibile e lavabile.
- Imbuto raccolta condensa da collegare allo scarico.
- Bacinella raccolta condensa opzionale.
- Attacchi idraulici a sinistra o a destra su richiesta.

FREDDO/ CALDO LOW NOISE PER POMPA DI CALORE

Modello	Portata aria***	Potenza frigorifera*	Potenza termica**	Alimentazione	Codice	Prezzo
-	m^3/h	W	W	V/Ph/Hz	-	€
Iris LVP 22	400	2.070	2.540	230/1/50	01VC1VP22	665,00
Iris LVP 42	550	3.090	3.440	230/1/50	01VC1VP42	722,00
Iris LVP 62	720	4.540	5.060	230/1/50	01VC1VP62	834,00

** Condizioni di riferimento in raffreddamento: temperatura aria: 27 °C, acqua ingresso 7 °C, acqua in uscita 12 °C.*
*** Condizione di riferimento in riscaldamento: temperatura aria: 20 °C, acqua ingresso 45 °C, acqua in uscita 40 °C.*
*** Portata e potenze alla velocità massima.*

Specificare sempre gli attacchi idraulici della batteria

Dimensionali

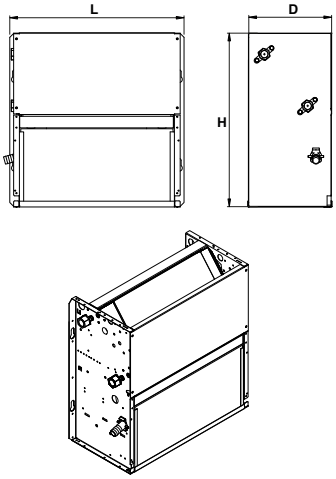

Modello	L	D	H	P
	mm	mm	mm	kg
LVP 22	450	215	450	11,5
LVP 42	650	215	450	14,8
LVP 62	850	215	450	21,2

Garanzia Kasko 5 anni
Maggiori informazioni a pag. 9

Avviamento obbligatorio
Maggiori informazioni a pag. 179

Regolazione

	Descrizione	Compatibilità	Codice	Prezzo(€)
	Pannello di comando remoto con display CR26	Tutti	01VC02904	165,00

Accessori

	Descrizione	Compatibilità	Codice	Prezzo (€)
	Valvola 3 vie per Iris L	Tutti	1512116	226,00
	Bacinella raccogli-condensa per valvola	Tutti	01VC10010	26,00
	Pannello PNA per quadro comando	LV 22	01VC10061	116,00
	Pannello PNA per quadro comando	LVP 42	01VC10062	142,00
	Pannello PNA per quadro comando	LVP 62	01VC10063	169,00
	Controtelaio FTZ	LVP 22	01VC10071	94,50
	Controtelaio FTZ	LVP 42	01VC10072	120,00
	Controtelaio FTZ	LVP 62	01VC10073	144,00
	Plenum 90° per mandata aria	LVP 22	01VC10081	91,00
-	Plenum 90° per mandata aria	LVP 42	01VC10082	112,00
	Plenum 90° per mandata aria	LVP 62	01VC10083	131,00
-	Sonda temperatura acqua	Tutti	01VC10009	76,50

IRIS CEILING

Ventilconvettore a cassetta

- Riscaldamento e raffrescamento.
- Dimensioni compatibili con controsoffitti modulari.
- Ottimizzato per abbinamento a pompe di calore.
- Rese maggiorate del 20% con le batterie a 4 ranghi.
- Batteria in alluminio con rivestimento idrofilico.
- Risparmio energetico fino al 50% con ventilatori EC di serie.
- Pannello frontale in ABS Ral 9003.
- Pannello accessorio con alette per effetto Coanda.
- Filtro aria in materiale plastico classe G3.
- Pompa di scarico condensa inclusa.
- Morsettiera elettrica a bordo e accessibile dal pannello frontale.
- Ingresso aria di rinnovo.

FREDDO/ CALDO LOW NOISE PER POMPA DI CALORE

Modello	Portata aria***	Potenza frigorifera**	Potenza termica*	Alimentazione	Codice	Prezzo
-	m³/h	W	W	V/Ph/Hz	-	€
Iris Ceiling D 05-2R	980	4.320	5.080	230/1/50	01VC40052	1.268,00
Iris Ceiling D 07-4R	980	7.290	7.190	230/1/50	01VC40074	1.558,00
Iris Ceiling D 12-4R	1.620	13.490	12.290	230/1/50	01VC40124	2.891,00

** Condizione di riferimento in riscaldamento: temperatura acqua: 7/12°C, temperatura aria: 27°C b.s. 19°C b.u., velocità massima*

*** Condizioni di riferimento in raffreddamento: temperatura acqua: 45/40°C, temperatura aria: 20°C, velocità massima*

*** Portata e potenze alla velocità massima.*

Dimensionali

D 05-2R
D 07-4R

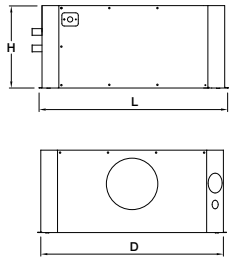

D 12-4R

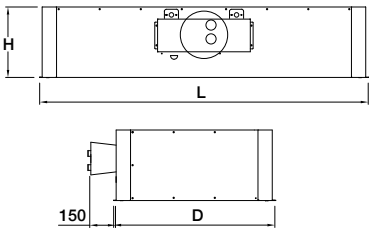

Modello	L mm	D mm	H mm	P kg
D 05-2R	554	570	250	18
D 07-4R	554	570	250	19
D 12-4R	1.170	570	400	38

Garanzia Kasko 5 anni
Maggiori informazioni a pag. 9

Avviamento obbligatorio
Maggiori informazioni a pag. 179

Regolazione

	Descrizione	Compatibilità	Codice	Prezzo (€)
	Pannello di comando remoto con display CR26	Tutti	01VC02904	165,00
-	Sonda temperatura acqua	Tutti	01VC49001	38,00

Accessori

	Descrizione	Compatibilità	Codice	Prezzo (€)
	Bacinella ausiliaria raccolta condensa	05-2R 07-4R	01VC49002	42,00
	Bacinella ausiliaria raccolta condensa	12-4R	01VC49003	66,00
	Pannello in metallo effetto Coanda	12-4R	01VC49006	440,00
	Pannello in metallo effetto Coanda	05-2R 07-4R	01VC49005	236,00
-	Valvola a 3 vie con 4 collegamenti e termoattuatore	Tutti	01VC49008	196,00
-	Manicotto flangiato per collegamento aria di rinnovo	Tutti	01VC49004	50,50

IRIS WALL EC

Idrosplit a parete

- Riscaldamento e raffrescamento.
- Design compatto.
- Buona distribuzione dell'aria in ambiente.
- Motore brushless controllato da Inverter.
- Mandata aria orientabile con deflettore.
- Filtro aria facilmente rimovibile e lavabile.

Versione standard (con telecomando):

- Display LCD a bordo per indicazione temperatura.
- Telecomando di serie.
- Funzione sleep notturna, sistema auto-restart.

FREDDO/ CALDO LOW NOISE PER POMPA DI CALORE

Modello	Portata aria***	Potenza frigorifera*	Potenza termica**	Telecomando	Codice	Prezzo
-	m^3/h	W	W	-	-	€
Iris Wall 22-EC	360	2.190	2.600	Si	1515101	864,00
Iris Wall 28-EC	560	2.860	3.160	Si	1515102	928,00
Iris Wall 44-EC	850	4.410	4.940	Si	1515103	1.120,00

** Condizioni di riferimento in raffreddamento: temperatura aria: 27 °C, acqua ingresso 7 °C, acqua in uscita 12 °C.*
*** Condizione di riferimento in riscaldamento: temperatura aria: 20 °C, acqua ingresso 45 °C, acqua in uscita 40 °C.*
*** Portata e potenze alla velocità massima.*

Dimensionali

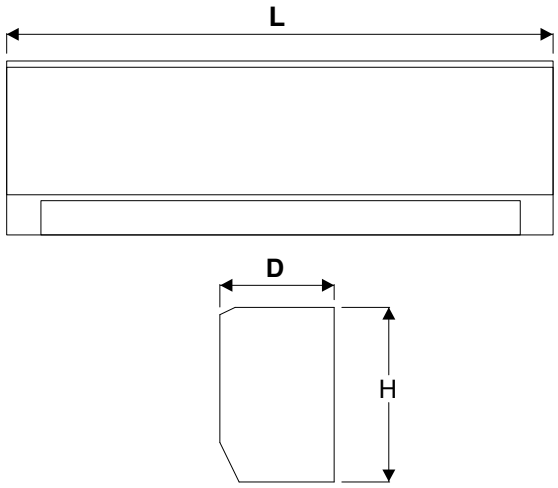

Modello	L mm	H mm	D mm	P kg
Wall 22	850	205	285	11
Wall 28	850	205	285	11
Wall 44	970	220	300	13
Wall 22-D-EC	850	205	285	11
Wall 28 D-EC	850	205	285	11
Wall 44 D-EC	970	220	300	13

Garanzia Kasko 5 anni
Maggiori informazioni a pag. 9

Avviamento obbligatorio
Maggiori informazioni a pag. 179

Accessori

Descrizione	Compatibilità	Codice	Prezzo (€)
Cassetta a muro per Iris Wall 22-EC e 28-EC	22 ÷ 28	01VC20104	162,00
Cassetta a muro per Iris Wall 44-EC	44	01VC20103	169,00
Valvola 3 vie	22 ÷ 28 ÷ 44	01VC20098	187,00

IRIS LHP

Ventilconvettore orizzontale da controsoffitto

- Riscaldamento e raffrescamento.
- Ottimizzato per abbinamento a pompe di calore.
- Struttura robusta e compatta.
- Ventilatori con prevalenza maggiorata.
- Motore brushless controllato da Inverter.
- Morsettiera inclusa.
- Filtro aria G1 facilmente estraibile e lavabile.
- Imbuto raccolta condensa da collegare allo scarico.
- Accessori di collegamento aeraulici.
- Compatibile con sistema di distribuzione IRIS PACK.
- Integrabile in sistemi VMC-CLIMA.

FREDDO CALDO | LOW NOISE | PER POMPA DI CALORE | PER SISTEMI CANALIZZATI

Modello	Portata aria***	Potenza frigorifera*	Potenza termica**	Alimentazione	Codice	Prezzo
-	m³/h	W	W	V/Ph/Hz	-	€
Iris LHP 22	475	2.225	2.749	230/1/50	01VC1HP22	709,00
Iris LHP 42	630	3.285	3.669	230/1/50	01VC1HP42	768,00
Iris LHP 62	900	4.881	5.468	230/1/50	01VC1HP62	880,00

** Condizioni di riferimento in raffreddamento: temperatura aria: 27 °C, acqua ingresso 7 °C, acqua in uscita 12 °C.*
*** Condizione di riferimento in riscaldamento: temperatura aria: 20 °C, acqua ingresso 45 °C, acqua in uscita 40 °C.*
*** Portata e potenze alla velocità massima. con ventilante a bocca libera*

Specificare sempre gli attacchi idraulici della batteria

Dimensionali

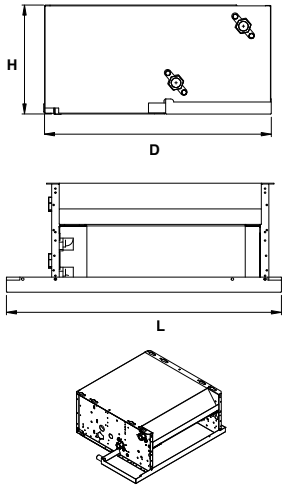

Modello	L	D	H	P
	mm	mm	mm	kg
LHP 22	545	450	215	12
LHP 42	745	450	215	15,1
LHP 62	945	450	215	21,3

Garanzia Kasko 5 anni
Maggiori informazioni a pag. 9

Avviamento obbligatorio
Maggiori informazioni a pag. 179

Regolazione

	Descrizione	Compatibilità	Codice	Prezzo (€)
	Pannello di comando remoto con display CR26	Tutte	01VC02904	165,00
-	Sonda temperatura acqua	Tutti	01VC49001	38,00

Accessori

	Descrizione	Compatibilità	Codice	Prezzo (€)
	Valvola 3 vie per Iris L	Tutti	1512116	226,00
	Bacinella raccogli-condensa per valvola (Da abbinare con valvola a 3 vie)	Tutti	01VC10011	26,00
	Griglia immissione aria (senza filtro)	22	01VC10041	47,50
	Griglia immissione aria (senza filtro)	42	01VC10042	59,00
	Griglia immissione aria (senza filtro)	62	01VC10043	68,50
	Griglia aspirazione aria (con filtro)	22	01VC10051	62,50
	Griglia aspirazione aria (con filtro)	42	01VC10052	74,00
	Griglia aspirazione aria (con filtro)	62	01VC10053	83,50

PLENUM E ACCESSORI PER PLENUM PER IRIS LHP

Plenum RM diritto per immissione aria

Descrizione	Compatibilità	Codice	Prezzo (€)
Plenum di mandata macchina diritto non coibentato	22	01VC10021	53,00
Plenum di mandata macchina diritto non coibentato	42	01VC10022	60,50
Plenum di mandata macchina diritto non coibentato	62	01VC10023	68,50

Plenum di aspirazione macchina non coibentato a 90°

Descrizione	Compatibilità	Codice	Prezzo (€)
Plenum di aspirazione macchina non coibentato a 90°	22	01VC10031	59,00
Plenum di aspirazione macchina non coibentato a 90°	42	01VC10032	68,50
Plenum di aspirazione macchina non coibentato a 90°	62	01VC10033	79,50

Plenum di mandata in PVC ovale

Descrizione	Compatibilità	Codice	Prezzo (€)
Plenum di mandata in PVC 3x125 ovale	22	01VC10094	222,00
Plenum di mandata in PVC 4x125 ovale	42	01VC10095	278,00
Plenum di mandata in PVC 5x125 ovale	62	01VC10096	322,00

Plenum di aspirazione macchina con filtro non coibentato

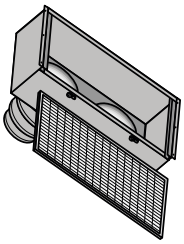

Descrizione	Compatibilità	Codice	Prezzo (€)
Plenum di aspirazione macchina con filtro non coibentato con 1 attacco circolare ø160/180/200 mm	22	01VC10101	146,00
Plenum di aspirazione macchina con filtro non coibentato con 2 attacchi circolari ø160/180/200 mm	42	01VC10102	178,00
Plenum di aspirazione macchina con filtro non coibentato con 2 attacchi circolari ø160/180/200 mm	62	01VC10103	208,00

Plenum di mandata macchina coibentato

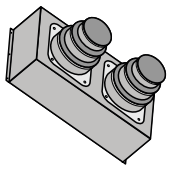

Descrizione	Compatibilità	Codice	Prezzo (€)
Plenum di mandata macchina coibentato con 1 attacco circolare ø160/180/200 mm	22	2519104	148,00
Plenum di mandata macchina coibentato con 2 attacchi circolari ø160/180/200 mm	42	2519105	170,00
Plenum di mandata macchina coibentato con 2 attacchi circolari ø160/180/200 mm	62	2519106	193,00

Plenum terminale di aspirazione non coibentato con ripresa

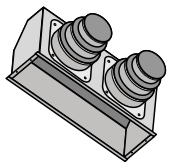

Descrizione	Compatibilità	Codice	Prezzo (€)
Plenum terminale di aspirazione non coibentato con ripresa a soffitto con 1 attacco ø160/180/200 mm	22	01VC10111	140,00
Plenum terminale di aspirazione non coibentato con a soffitto con 2 attacchi ø160/180/200 mm	42	01VC10112	165,00
Plenum terminale di aspirazione non coibentato con ripresa a soffitto con 2 attacchi ø160/180/200 mm	62	01VC10113	193,00

Plenum terminale di aspirazione a parete non coibentato

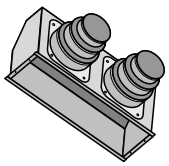

Descrizione	Compatibilità	Codice	Prezzo (€)
Plenum terminale di aspirazione a parete non coibentato con 1 attacco ø160/180/200 mm	22	1512101	142,00
Plenum terminale di aspirazione a parete non coibentato con 2 attacchi ø160/180/200 mm	42	1512102	168,00
Plenum terminale di aspirazione a parete non coibentato con 2 attacchi ø160/180/200 mm	62	1512103	195,00

Accessori per plenum

Descrizione	Compatibilità	Codice	Prezzo (€)
Diaframma di taratura ovale Ø125	-	02VM15053	17,00
Manicotto ovale con flangia per condotto Ø125 con diaframma di taratura	-	02VM15057	38,50
Prolunga telescopica RT22	22	01VC10097	47,50
Prolunga telescopica RT42	42	01VC10098	57,00
Prolunga telescopica RT62	62	01VC10099	66,50

IRIS CN

Ventilconvettore canalizzabile da controsoffitto

- Riscaldamento e raffrescamento.
- 275 mm di spessore.
- Silenziosità di funzionamento.
- Ventilatori centrifughi brushless.
- Regolazione continua della velocità.
- Batterie sovradimensionate con alette turbolenziate.
- Controllo remoto a microprocessore.
- Pannello di comando remoto con display.
- Filtro aria ad alta efficienza estraibile.
- Sistema canalizzabile completo IRIS PACK.
- Integrabile in sistemi VMC CLIMA.

FREDDO CALDO | LOW NOISE | PER POMPA DI CALORE | PER SISTEMI CANALIZZATI

Modello	Portata aria***	Potenza frigorifera*	Potenza termica**	Codice	Prezzo
-	m³/h	W	W	-	€
Iris CN 600	1.400	6.980	7.800	01VC02000	1.779,00
Iris CN 800	1.500	10.315	10.300	01VC02001	1.954,00
Iris CN 1200	2.900	17.990	18.8230	01VC02002	2.755,00
Iris CN 1600	4.250	25.690	27.060	01VC02003	3.646,00

** Condizioni di riferimento in raffreddamento: temperatura aria: 27 °C, acqua ingresso 7 °C, acqua in uscita 12 °C.*
*** Condizione di riferimento in riscaldamento: temperatura aria: 20 °C, acqua ingresso 45 °C, acqua in uscita 40 °C.*
*** Portata e potenze alla velocità massima. con ventilante a bocca libera*

Dimensionali

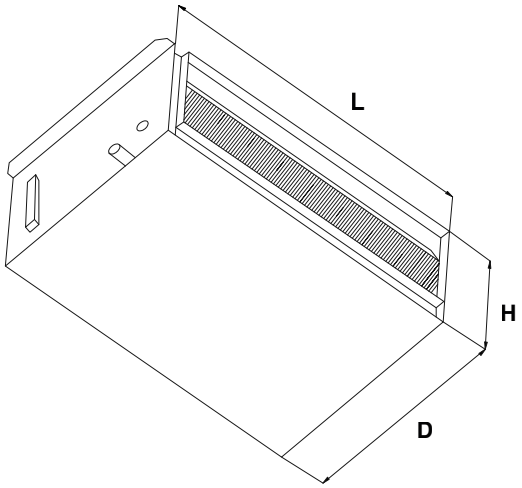

Modello	L mm	D mm	H mm	P kg
CN 600	800	605	275	40
CN 800	800	605	275	40
CN 1200	1.200	605	275	57
CN 1600	1.600	605	275	73

Garanzia Kasko 5 anni
Maggiori informazioni a pag. 9

Avviamento obbligatorio
Maggiori informazioni a pag. 179

Regolazione

	Descrizione	Compatibilità	Codice	Prezzo (€)
	Pannello di comando remoto con display CR26	Tutti	01VC02904	165,00
	Valvola a 3 vie, PWM & ON/OFF (230V)	600 ÷ 800	1512115	244,00
		1200	01VC02902	352,00
		1600	01VC02903	355,00
-	Sonda temperatura acqua	Tutti	01VC49001	38,00

Accessori

	Descrizione	Compatibilità	Codice	Prezzo (€)
	Plenum di mandata 5 x ø 200/180/160 mm	1200	01VC02P12	364,00
	Plenum di mandata 6 x ø 200/180/160 mm	1600	01VC02P13	439,00
	Plenum di ripresa per Iris CN 800	1200	01VC02P21	254,00
	Plenum di ripresa 5 x ø 200/180/160 mm	1600	01VC02P22	368,00

Per Iris 600 e 800 vedere pagina 89-100-101

COLLETTORI DI DISTRIBUZIONE

Collettori di distribuzione isolati per alte portate

Collettori di distribuzione termostatizzabili, completi di valvole automatiche di sfogo aria, rubinetti di carico/scarico, staffe, termometri ed isolamento.

- Basse perdite di carico.
- Moduli con valvole di intercettazione integrate.
- Pressione di esercizio 1,5÷2,5 bar.
- Pressione max di esercizio 6 bar.
- Pressione max collaudo 8 bar.
- Temperatura operativa da -10°C a 70°C.
- Portata max 3000 l/h.
- Portata max singolo attacco 500 l/h.

Modello	Cassetta	Attacchi	L	D	H	Codice	Prezzo
-	mm	-	mm	mm	mm	-	€
Collettore 2+2	600	1 ¼ pollice (32)	237	110	365	01CL04202	318,00
Collettore 3+3	600	1 ¼ pollice (32)	292	110	365	01CL04203	375,00
Collettore 4+4	600	1 ¼ pollice (32)	347	110	365	01CL04204	434,00
Collettore 5+5	600	1 ¼ pollice (32)	402	110	365	01CL04205	493,00
Collettore 6+6	850	1 ¼ pollice (32)	457	110	365	01CL04206	554,00
Collettore 7+7	850	1 ¼ pollice (32)	512	110	365	01CL04207	611,00
Collettore 8+8	850	1 ¼ pollice (32)	567	110	365	01CL04208	669,00
Collettore 9+9	850	1 ¼ pollice (32)	622	110	365	01CL04209	730,00
Collettore 10+10	1000	1 ¼ pollice (32)	677	110	365	01CL04210	795,00

Accessori per Collettori

	Descrizione	Codice	Prezzo (€)
	Adattatore ¾" Eurocono per tubo multistrato 16x2	01CL13M16	4,85
	Adattatore ¾" Eurocono per tubo multistrato 20x2	01CL13M20	5,60
	Valvola a sfera con bocchettone 1-¼ RP x 1-¼ R	01CL19004	54,00
	Termoattuatore 230 V NC 4 fili	2012101	34,60

Cassetta portacollettori

Corpo in lamiera zincata. Porta bianca smontabile con serratura ad intaglio piatto. Cornice con bordo piano regolabile in profondità. Rete portaintonaco per le parti intonacabili. Ferramenta necessaria per il completo assemblaggio.

- Piedini regolabili in altezza.
- Completa di binari per il fissaggio dei collettori.

L	H	D	Codice	Prezzo
mm	mm	mm	-	€
400	650	110	01CS03001	192,00
600	650	110	01CS03002	221,00
850	650	110	01CS03003	252,00
1.000	650	110	01CS03004	283,00

SISTEMI CANALIZZATI

Sistema chiavi in mano
Ti forniamo un sistema completo di tutti gli accessori

Installazione facile e veloce
Un sistema studiato a regola d'arte per un installazione facile e veloce

Impianto silenzioso
Sistema silenzioso grazie ai motori brushless di ultima generazione

Facile bilanciamento aeraulico
Facile bilanciamento aeraulico grazie agli anelli di taratura.

Iris Pack è il **sistema completo per la climatizzazione** di appartamenti e piccole unità commerciali.
In abbinamento ad una pompa di calore garantisce sia il riscaldamento che il condizionamento estivo.

Il sistema è costruito intorno ai ventilconvettori **Iris CN 600 e 800 e a gli IRIS LHP 22, 42 e 62.**
Il sistema comprende tutte le componenti: plenum, condotti, diffusori e accessori di fissaggio.

La diffusione dell'aria avviene a **bassa velocità e bassa perdita di carico** attraverso canali di uguale diametro.

Le ventilanti a basso spessore ed i diffusori a parete e soffitto permettono una **perfetta integrazione architettonica.**

Per applicazioni di **ridotte dimensioni,** è possibile realizzare un sistema canalizzato per riscaldamento e raffrescamento utilizzando i ventilconvettori **IRIS LHP**.

Macchine utilizzate nei sistemi di canalizzazione

Iris pack:
Iris CN 600 [01VC02000]
Iris CN 800 [01VC02001]

pag. 84/85

Canalizzazione con LHP:
Iris LHP 22 [01VC1HP22]
Iris LHP 42 [01VC1HP42]
Iris LHP 62 [01VC1HP62]

pag. 82/83

IRIS PACK

Mandata

	Descrizione	Compatibilità	Codice	Prezzo (€)
	Robusto plenum di mandata in PVC 4 mm con isolamento esterno in PE espanso 3 mm e rivestimento interno fonoassorbente Completo di 10 manicotti di connessione, 8 frontali e 2 laterali, e 4 tappi. Diaframmi di taratura accessori	6xø125 per CN 600 7xø125 per CN 800	05DM91001	371,00
	Diaframma di taratura ovale Ø125	-	02VM15053	17,00

Ripresa

	Descrizione	Compatibilità	Codice	Prezzo (€)
	Plenum di ripresa telescopico	CN 600 ÷ CN 800	2519101	413,00
	Griglia di ripresa 800x200	CN 600 ÷ CN 800	2512101	121,00

Plenum da aggiungere in caso di ripresa a distanza ventilante

	Descrizione	Codice	Prezzo (€)
	Plenum macchina 3xØ200 mm per aspirazione remota	2519102	111,00
	Piastra di collegamento 3xØ200 mm per plenum telescopico	2519103	106,00
	Tappo per collarino da 200	2512102	6,20

PER IRIS PACK E SISTEMA CANALIZZATO CON LHP

Condotti di ventilazione e prodotti correlati da integrare

	Descrizione	ø	Lunghezza	Codice	Prezzo
	-	mm	m	-	€
	Condotto flessibile antibatterico isolato. Spessore: 4mm.	ø interno 127	10	05DM61012	19,00
		ø interno 200	10	05DM61020	28,50
	Manicotto lineare	125	-	05DM60L12	7,50
		200	-	05DM60L20	9,90
	Fascetta stringitubo in acciaio	125	-	05DM60000	2,30
		200	-	05DM60001	3,00

Griglie di mandata ad alette orientabili complete di adattatori

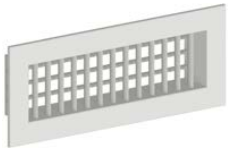

Descrizione	Dimensioni	Codice	Prezzo
-	mm	-	€
Adattatore per diffusori 300x100 con 1 connessione assiale Ø125.	300x100	02VM15045	109,00
Griglia di mandata ad alette orientabili in PVC	300x100	02VM41033	47,00
Adattatore 2 connessioni assiali ø125 mm	400x150	02VM15046	129,00
Griglia di mandata ad alette orientabili in PVC	400x150	02VM41040	65,00
Adattatore 3 connessioni assiali ø125 mm	500 x 150	02VM15047	145,00
Griglia di mandata ad alette orientabili in PVC	500 x 150	02VM41041	89,00

Diffusori lineari con feritoie complete di adattatori

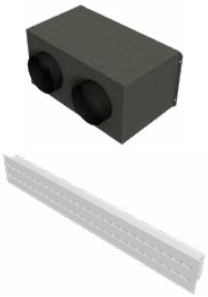

Descrizione	Dimensioni	Codice	Prezzo
-	mm	-	€
Adattatore 1 connessione assiali ø125 mm	600x250	02VM15042	174,00
Diffusore lineare a 2 feritoie	600x100	02VM15039	96,50
Adattatore 2 connessioni assiale ø125 mm	600x250	02VM15043	223,00
Diffusore lineare a 4 feritoie	600x100	02VM15040	128,00
Adattatore 3 connessioni assiali ø125 mm	800x250	02VM15044	243,00
Diffusore lineare a 4 feritoie	800x100	02VM15041	155,00

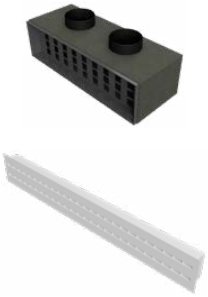

Descrizione	Dimensioni	Codice	Prezzo
-	mm	-	€
Adattatore 1 connessione laterali ø125 mm	600x250	02VM15048	174,00
Diffusore lineare a 2 feritoie	600x100	02VM15039	96,50
Adattatore 2 connessioni laterali ø125 mm	600x250	02VM15049	223,00
Diffusore lineare a 4 feritoie	600x100	02VM15040	128,00
Adattatore 3 connessione laterale ø125 mm	800x250	02VM15050	234,00
Diffusore lineare a 4 feritoie	800x100	02VM15041	155,00

Griglie di transito

Descrizione	Portata aria	Codice	Prezzo
-	m²/h	-	€
Griglia di transito 300x200 alette fisse	150	02VM15025	45,00
Griglia di transito 400x300 alette fisse	300	02VM15026	81,00
Griglia di transito 400x400 alette fisse	400	02VM15027	101,00

VMC CLIMA

1 sola bocchetta, due sistemi
Con una bocchetta realizza sia riscaldamento/ raffrescamento che ricambio dell'aria

Climatizzazione
Sistema per riscaldamento e raffrescamento

Ventilazione meccanica controllata
Sistema di ricambio dell'aria

Sistema integrato di **climatizzazione e ventilazione meccanica controllata** ideale per abitazioni, uffici e piccoli locali commerciali.

Nel sistema **VMC-Clima** coesistono l'**unità VMC** (Altair) **con uno o più fan coil** canalizzati (Iris CN o IRIS LHP), che vengono singolarmente dimensionati rispettivamente per un corretto **ricambio di aria e per i fabbisogni invernale ed estivo.**

Anche le reti di distribuzione dell'aria sono dimensionate e tarate in modo indipendente, ma convergono nei medesimi terminali così che in ciascun ambiente è sufficiente un'**unica bocchetta** di immissione per le portate d'aria di rinnovo e di climatizzazione.

La presenza di **un unico terminale** dà allo stesso tempo, un vantaggio estetico ed un risparmio economico medio del 20% rispetto ai sistemi con doppia bocchetta.

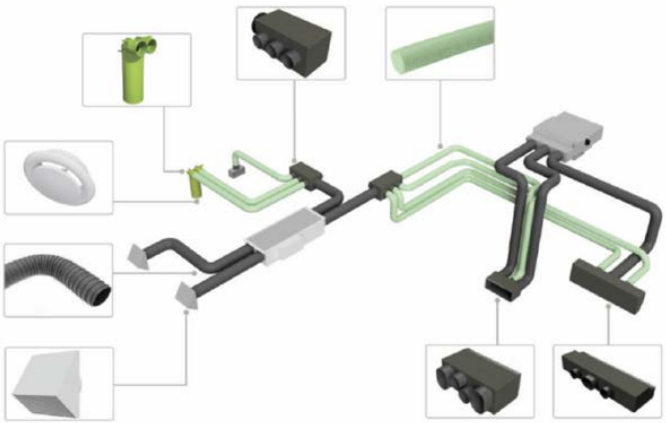

Ventilconvettori da integrare con la gamma Altair nel sistema "VMC Clima"

Iris CN
Iris CN 600 [01VC02000]
Iris CN 800 [01VC02001]

pag. 84/85

Iris LHP
Iris LHP 22 [01VC1HP22]
Iris LHP 42 [01VC1HP42]
Iris LHP 62 [01VC1HP62]

pag.82/83

VMC CLIMA

Bocchette lineari con feritoie complete di adattatori VMC Clima

Descrizione	Dimensioni	Codice	Prezzo
-	mm	-	€
Plenum 400x100 connessioni assiali 1xØ125+2xØ75	400x100	02VM15028	114,00
Griglia di mandata ad alette orientabili	400x100	02VM41034	63,00
Plenum 400x150 connessioni assiali 2xØ125+2xØ75	400x150	02VM15034	160,00
Griglia di mandata ad alette orientabili	400x150	02VM41040	65,00

Diffusori lineari con feritoie complete di adattatori VMC Clima

Descrizione	Dimensioni	Codice	Prezzo
-	mm	-	€
Plenum 800x2Lx250 connessioni assiali 1xØ125+2xØ75	825x10	02VM15051	268,00
Diffusore lineare con ugelli a 2 feritoie	800x100	02VM15035	106,00
Plenum 800x3Lx250 connessioni assiali 2xØ125+2xØ75	825x150	02VM15052	283,00
Diffusore a feritoia con ugelli	800x150	02VM15036	140,00

Diffusori lineari con feritoie complete di adattatori VMC Clima

Descrizione	Dimensioni	Codice	Prezzo
-	mm	-	€
Plenum 800x2Lx250 connessioni laterali 1xØ125+2xØ75	825x100	02VM15037	268,00
Diffusore lineare con ugelli a 2 feritoie 800x100	800x100	02VM15035	106,00
Plenum 800x3Lx250 connessioni laterali 2xØ125+2xØ75	825x150	02VM15038	283,00
Diffusore lineare con ugelli a 3 feritoie	800x150	02VM15036	140,00